スプレー関係商品

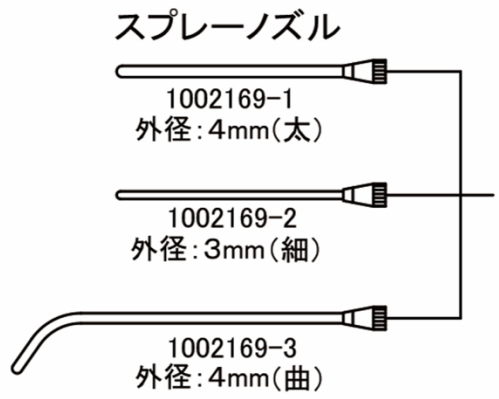
スプレーノズル
1002169-1
外径:4mm(太)
1002169-2
外径:3mm(細)
1002169-3
外径:4mm(曲)

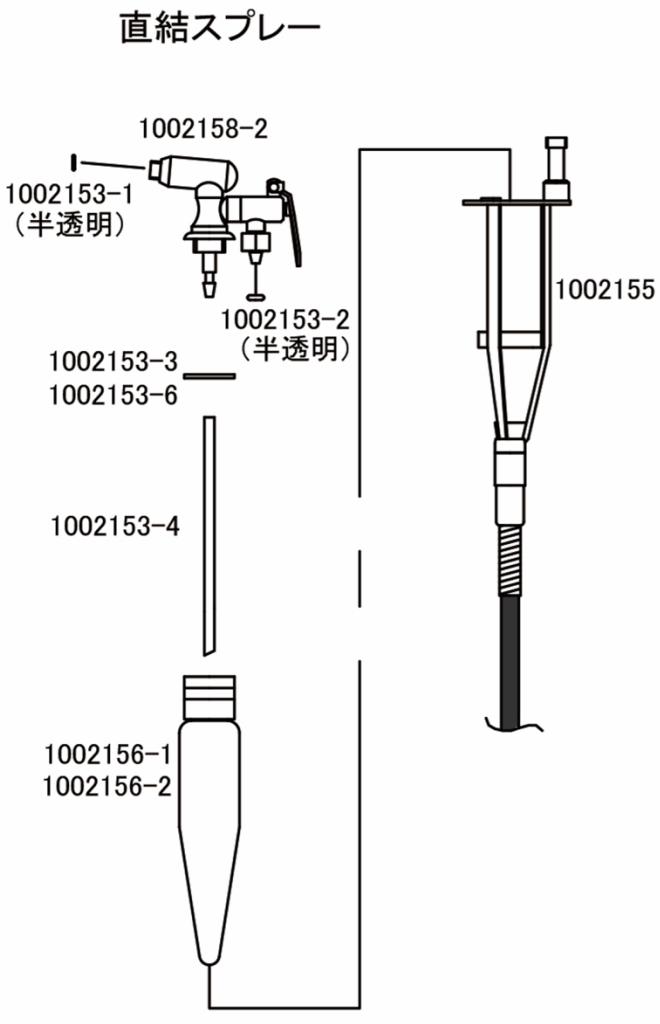
直結スプレー
1002158-2
1002153-1
(半透明)
1002153-2
(半透明)
1002153-3
1002153-6
1002153-4
1002156-1
1002156-2
1002155

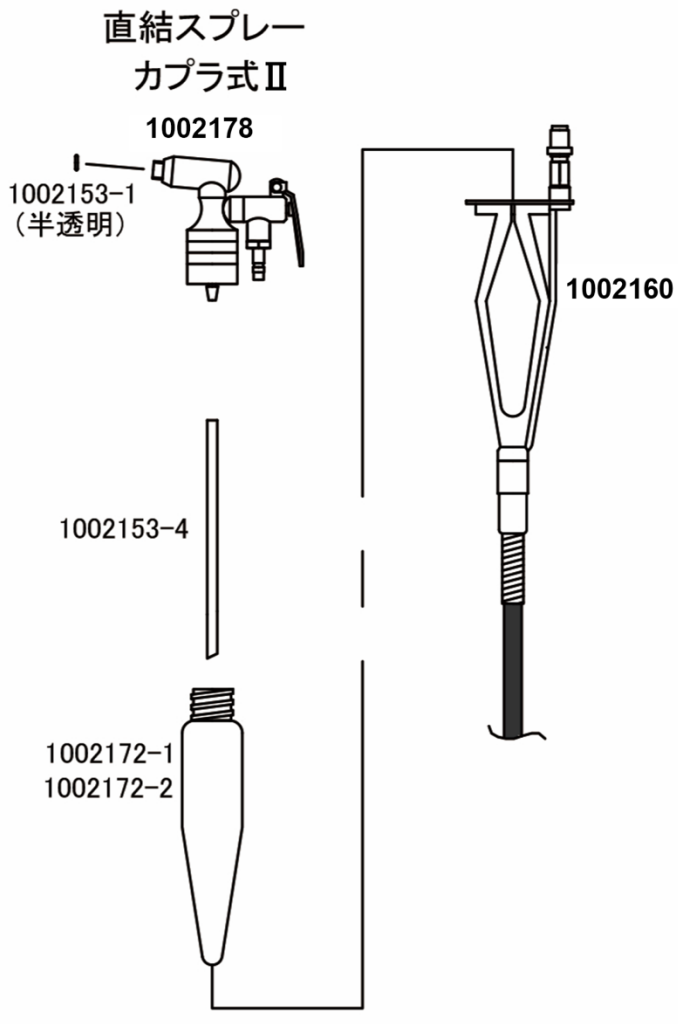
直結スプレー
カプラ式Ⅱ
1002178
1002153-1
(半透明)
1002153-4
1002172-1
1002172-2
1002160

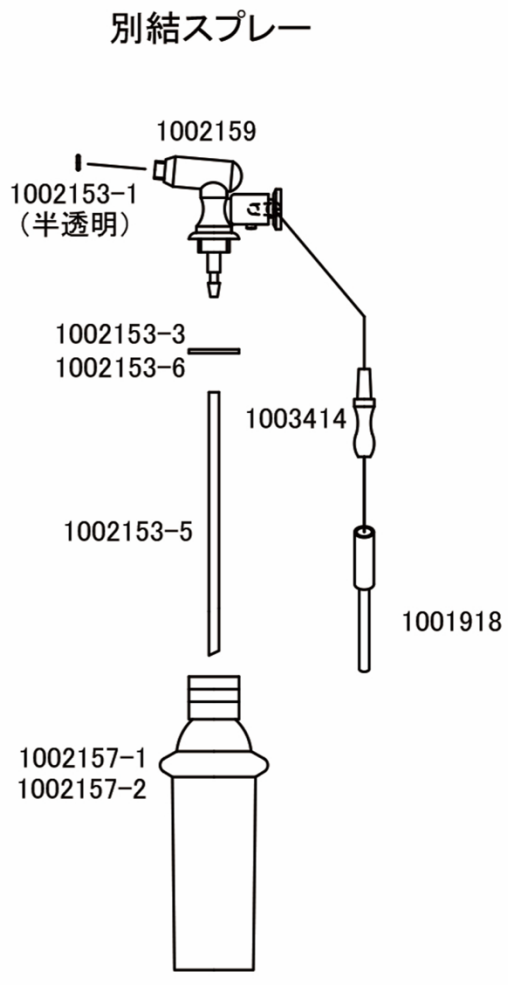
別結スプレー
1002159
1002153-1
(半透明)
1002153-3
1002153-6
1003414
1002153-5
1001918
1002157-1
1002157-2

スプレー関係商品

商品コード	商品名	定価	備考
1002169-1	スプレー ノズル（太）	¥4,600	
1002169-2	スプレー ノズル（細）	¥4,600	
1002169-3	スプレー ノズル（曲）	¥4,600	
1002178-1	耳鼻科ユニット用直結スプレー一式 カプラ式Ⅱ（太）	¥17,300	吸上げチューブ付、瓶なし
1002178-2	耳鼻科ユニット用直結スプレー一式 カプラ式Ⅱ（細）	¥17,300	吸上げチューブ付、瓶なし
1002178-3	耳鼻科ユニット用直結スプレー一式 カプラ式Ⅱ（曲）	¥17,300	吸上げチューブ付、瓶なし
1002150-1	耳鼻科ユニット用直結スプレー一式（太）	¥15,000	吸上げチューブ付、瓶なし
1002150-2	耳鼻科ユニット用直結スプレー一式（細）	¥15,000	吸上げチューブ付、瓶なし
1002150-3	耳鼻科ユニット用直結スプレー一式（曲）	¥15,000	吸上げチューブ付、瓶なし
1002178	耳鼻科ユニット用直結スプレー 基部 カプラ式Ⅱ	¥13,800	吸上げチューブ付、ノズル・瓶なし
1002158-2	耳鼻科ユニット用直結スプレー 基部	¥11,500	吸上げチューブ付、ノズル・瓶なし
1002156-1	耳鼻科ユニット用直結スプレー瓶（透明）	¥1,700	
1002156-2	耳鼻科ユニット用直結スプレー瓶（茶色）	¥1,700	
1002172-1	耳鼻科ユニット用直結スプレー瓶（透明）カプラ式	¥800	
1002172-2	耳鼻科ユニット用直結スプレー瓶（茶色）カプラ式	¥800	
1002160	スプレー篭 カプラ式Ⅱ	¥8,100	
1002155	スプレー篭	¥8,100	
1002151-1	別結スプレー一式（太）	¥16,100	吸上げチューブ付、瓶なし
1002151-2	別結スプレー一式（細）	¥16,100	吸上げチューブ付、瓶なし
1002151-3	別結スプレー一式（曲）	¥16,100	吸上げチューブ付、瓶なし
1002159	別結スプレー 基部	¥12,700	吸上げチューブ付、ノズル・瓶なし
1002157-1	別結スプレー瓶（透明）	¥2,000	
1002157-2	別結スプレー瓶（茶色）	¥2,000	
1002153-1	Oリング 4×6×1（スプレーノズルと基部の接続）10個入	¥1,200	
1002153-2	Oリング P-3（スプレー基部の接続）10個入	¥1,200	プッシュレバー部又は篭との接続部
1002153-3	黒パッキン 20φ×12φ×1.5t（スプレー本体と瓶の接続）10個入	¥1,200	
1002153-6	シリコンパッキン 20φ×12φ×1.5t（スプレー本体と瓶の接続）5個入	¥1,200	
1002153-4	吸上げチューブ（直結用）10cm 5本入	¥600	
1002153-5	吸上げチューブ（別結用）11cm 5本入	¥600	
1003414	テーパーゴムロ オス	¥1,200	
1001918	ネブライザー用ブルーチューブ	¥800	
1002175	薬剤噴霧ノズルカバー（80本入）×2箱	¥3,800	